სახელმწიფო შესყიდვის შესახებ ხელშეკრულება N1/289-2013

საქართველოს კანონის "სახელმწიფო შესყიდვების შესახებ", 10^1 მუხლის მე-3 პუნქტის „დ" ქვეპუნქტის თანახმად, საქართველოს მთავრობის განკარგულება: N2019, 13.10.11 და №1390, 05.07.11

19 დეკემბერი 2013 წ.

ქ.თბილისი

ერთი მხრივ
შპს „საქართველოს აეროპორტების გაერთიანება" (მისამართი: ქ. თბილისი, ისანი-სამგორის რაიონი, აეროპორტი (აეროპორტის დასახლება); ს.კ №404389693) წარმოდგენილი მისი დირექტორის მოადგილის პაატა ჩიქოვანის სახით (შემდგომში - „შემსყიდველი")

მეორე მხრივ,
შპს „საქაერონავიგაცია" (მისამართი: საქართველო, ქ. თბილისი, აეროპორტი, 0158. ს.კ 208144051) წარმოდგენილი მისი გენერალური დირექტორის გოჩა მეზვრიშვილი სახით (შემდგომში "შემსყიდველი")

და მესამე მხრივ
შპს „კომპანია ბლექ სი გრუპი", (მისამართი: საქართველო, ქ. თბილისი, ვაჟა-ფშაველას №71, ს/კ 204477734,) წარმოდგენილი მისი დირექტორის ამირან მამუჭაძის სახით (შემდგომში - „მიმწოდებელი")

ვდებთ ხელშეკრულებას შემდეგზე:

მუხლი 1. ხელშეკრულების საგანი
ხელშეკრულების საგანს წარმოადგენს ქუთაისის დავით აღმაშენებლის სახელობის საერთაშორისო აეროპორტისა და ნავიგაციის საჭიროებისათვის წყლის ტუმბოების (CPV-42122130) შესყიდვა თანმდევი მონტაჟით.

მუხლი 2. ხელშეკრულების ღირებულება
2.1. შესყიდვის ობიექტის ფასი განისაზღვრება ლარებში.
2.2. ხელშეკრულების საერთო ღირებულება შეადგენს 48 536,15 (ორმოცდარვა ათას ხუთასოცდათექვსმეტი ლარი და 15 თეთრი) ლარს.
2.3. ერთეულის ფასები მოცემულია ფასების ცხრილში, რომელიც თან დაერთვის ხელშეკრულებას და წარმოადგენს მის განუყოფელ ნაწილს.
2.3. ხელშეკრულების საერთო ღირებულებაში შედის მიმწოდებლის ყველა ხარჯი, მათ შორის საქონლის ტრანსპორტირება და მონტაჟი და საქართველოს კანონმდებლობით დადგენილი გადასახადები, რომლის გადახდა ეკისრება მიმწოდებელს.

3. შესყიდვის ობიექტის მიღება-ჩაბარების წესი

3.1. შესყიდვის ობიექტის მიღება საქონლის მიწოდებისთანავე შემსყიდველსა და მიმწოდებელს შორის ფორმდება მიღება-ჩაბარების აქტით.
3.2. საქონელი ჩაითვლება მიღებულად მხოლოდ მხარეებს შორის მიღება-ჩაბარების აქტის გაფორმების შემდეგ.
3.3. მიმწოდებელი ვალდებულია შემსყიდვლის მხრიდან მოთხოვნილი უნაკლო საქონლის მიწოდების დადასტურებისა და ანაზღაურების მიღების მიზნით შემსყიდველს საქონელთან ერთად წარმოუდგინოს შესაბამისი ფინანსური დოკუმენტაცია. ანგარიშსწორების სავალდებულო წინაპირობა მიღება-ჩაბარების აქტთან ერთად არის სასაქონლო ზედნადები და საგადასახადო ანგარიშ-ფაქტურა.
3.4. შემსყიდველი უფლებამოსილია ჩაატაროს მიწოდებული საქონლის ინსპექტირება, რისთვისაც გამოყოფს უფლებამოსილ პირებს: შპს ,,საქართველოს აეროპორტების გაერთიანების" აეროდრომებისა და შენობა ნაგებობების მშენებლების კოორდინატორს ვასილ კუნჭულიას და შპს „საქაერონავიგაციის" ტექნიკური ჯგუფის უფროსს ოლეგ გოგნაძეს რომელთა უფლებამოსილებაა:

3.4.1. მხარეების მიერ ნაკისრი ვალდებულებების ხელშეკრულების მოთხოვნებთან შესაბამისობის დადგენის მიზნით, სათანადო კონტროლისა და ზედამხედველობის განხორციელება.
3.4.2 სახელმწიფო შესყიდვების შესახებ ხელშეკრულების პირობების შესაბამისად „მიმწოდებელთან" „მიღება-ჩაბარების" აქტის გაფორმება.

მუხლი 4. ანგარიშსწორების პირობები

4.1. „მიმწოდებელთან" ანგარიშსწორება ხორციელდება უნაღდო ანგარიშსწორებით ეროვნულ ვალუტაში - ლარში .
4.2. საქონლის მიწოდების ანაზღაურება განხორციელდება ფაქტიურად მოწოდებული საქონლის შესაბამისად მიღება-ჩაბარების აქტის, სასაქონლო ზედნადებისა და საგადასახადო ანგარიშ-ფაქტურის წარდგენიდან 20 (ოცი) დღის ვადაში.
4.3. ხელშეკრულების საერთო ღირებულების 80%-ის ანაზღაურება მოხდება შპს „საქართველოს აეროპორტების გაერთიანების" სახსრებიდან, ხოლო ხელშეკრულების საერთო ღირებულების 20%-ის ანაზღაურება - შპს „საქაერონავიგაციის" სახსრებიდან.
4.4. ამ ხელშეკრულებით გათვალისწინებული საგადასახადო ანგარიშ–ფაქტურები და სასაქონლო ზედნადებები დგება წინამდებარე ხელშეკრულების 4.3. პუნქტში მითითებული პროცენტული მაჩვენებლების შესაბამისად დაანგარიშებული სახით – ცალკე შპს „საქართველოს აეროპორტების გაერთიანების" და ცალკე შპს „საქაერონავიგაციის" სახელზე.
4.5. ხელშეკრულებით გათვალისწინებული, ანგარიშსწორებისათვის საჭირო დოკუმენტების წარმოუდგენლობის ან არასრულად (შეცდომით) წარმოდგენის შემთხვევაში, არ მოხდება თანხის ანაზღაურება.
4.6. შესაძლებელია გამოყენებულ იქნეს წინასწარი ანგარიშსწორების მექანიზმი, რომლის უზრუნველსაყოფად „მიმწოდებელი" ვალდებულია წარუდგინოს „შემსყიდველს" საბანკო გარანტია წინასწარ გადასახდელი თანხის შესაბამის ოდენობაზე, რომელის მოქმედების ვადაც ერთი თვით უნდა აღემატებოდეს საქონლის მიწოდების ვადას.
4.7 წინასწარი ანგარიშსწორებისას „მიმწოდებელს" თანხა ჩაერიცხება საბანკო გარანტიის წარმოდგენიდან არაუმეტეს 10 (ათი) კალენდარული დღის ვადაში.
4.8. თუ „მიმწოდებელი" ამ მუხლის 4.6. პუნქტით გათვალისწინებული წინასწარი ანგარიშსწორებისათვის „შემსყიდველს" არ წარმოუდგენს საბანკო გარანტიას ანგარიშსწორება განხორციელდება ამ მუხლის 4.2 პუნქტის შესაბამისად.
4.9. მიმწოდებელი ვალდებულია წინასწარი ანგარიშსწორების შედეგად მიღებული თანხები გამოიყენოს მხოლოდ სახელმწიფო შესყიდვის შესახებ ხელშეკრულებასთან დაკავშირებული ვალდებულებების შესასრულებლად.

5. შესყიდვის ობიექტის მიწოდების ვადები და სხვა პირობები

5.1. საქონლის მიწოდება თანმდევი მონტაჟით უნდა განხორციელდეს ხელშეკრულების გაფორმებიდან 60 (სამოცი) დღის ვადაში შემდეგ მისამართზე: ქუთაისის დავით აღმაშენებლის სახელობის საერთაშორისო აეროპორტი.
5.2. თუ აშკარაა, რომ ხელშეკრულების 5.1. პუნქტში ვადა ირღვევა, მიმწოდებელი ვალდებულია დაუყოვნებლივ აცნობოს ამის შესახებ შემსყიდველს. ამ შემთხვევაში მხარეთა შეთანხმებით შესაძლებელია განხორციელდეს ვადის გადაწევა. ვადის დარღვევის ობიექტური მიზეზ(ებ)ის არარსებობის შემთხვევაში, შემსყიდველი უფლებამოსილია არ დაეთანხმოს ვადების გადაწევას; ამ შემთხვევაში მიმწოდებელი ვალდებულია მიიღოს ყველა ზომა დამატებითი ძალების მობილიზებისათვის და დარღვეული ვად(ებ)ის აღდგენისათვის. ვადის დარღვევის შემთხვევაში გამოყენებულ იქნება ხელშეკრულების მე-8 მუხლით გათვალისწინებული პირობები.

6. მხარეთა უფლება-მოვალეობანი

6.1. „მიმწოდებელი" ვალდებულია:
6.1.1. მიაწოდოს „შემსყიდველს" ხარისხიანი საქონელი;
6.1.2. კეთილსინდისიერად შეასრულოს ნაკისრი ვალდებულება;
6.1.3.დროულად განიხილოს "შემსყიდველის" მიერ წამოჭრილი პრობლემები, რომლებიც დაკავშირებულია ხელშეკრულების შესრულებასთან.

6.1.4. დაიცვას ხელშეკრულებით გათვალისწინებული ყველა პირობა.
6.1.5 შემსყიდველის შეტყობინება დააკმაყოფილოს არაუგვიანეს მომდევნო დღისა.
6.2. „შემსყიდველი" ვალდებულია:
6.2.1. დროულად განიხილოს "მიმწოდებლის" მიერ წამოჭრილი პრობლემები, რომლებიც დაკავშირებულია ხელშეკრულების შესრულებასთან.
6.2.2. დაიცვას ხელშეკრულებით გათვალისწინებული ყველა პირობა.

7. ხელშეკრულების პირობების გადასინჯვა

7.1. ხელშეკრულებაში ნებისმიერი ცვლილების განხორციელების შემთხვევაში, ცვლილება უნდა გაფორმდეს მხარეთა მიერ წერილობითი ფორმით.
7.2. ხელშეკრულების პირობების შეცვლა დაუშვებელია, თუ ამ ცვლილებების შედეგად იზრდება ხელშეკრულების ჯამური ღირებულება ან უარესდება ხელშეკრულების პირობები შემსყიდველი ორგანიზაციისათვის, გარდა საქართველოს სამოქალაქო კოდექსის 398-ე მუხლით დადგენილი შემთხვევებისა.
7.3. საქართველოს სამოქალაქო კოდექსის 398-ე მუხლით გათვალისწინებული პირობების დადგომის შემთხვევაში, დაუშვებელია ხელშეკრულების ჯამური ღირებულების 10%-ზე მეტი ოდენობით გაზრდა.

8. მხარეთა პასუხისმგებლობა ხელშეკრულების დარღვევისას

8.1. მხარეების მიერ ხელშეკრულებით ნაკისრი ვალდებულების შეუსრულებლობა გამოიწვევს პასუხისმგებლობას მოქმედი კანონმდებლობის შესაბამისად.
8.2. ხელშეკრულებით ნაკისრი ვალდებულებების შეუსრულებლობის (მათ შორის არაჯეროვნად შესრულებისათვის) ან ვალდებულების შესრულების ვადების დარღვევის შემთხვევაში, დამრღვევ მხარეს დაეკისრება პირგასამტეხლოს გადახდა, ყოველ ვადაგადაცილებულ დღეზე ხელშეკრულების ღირებულების 0.1 %-ის ოდენობით.
8.3. საჯარიმო სანქციების გადახდა არ ათავისუფლებს დამრღვევ მხარეს ხელშეკრულებით ნაკისრის ვალდებულებების შესრულებისაგან.

9. გარანტია

9.1. საქონლის საგარანტიო ვადა განისაზღვრება 12 (თორმეტი) თვით.
9.2. საგარანტიო ვადის დინება იწყება საბოლოო მიღება-ჩაბარების აქტის გაფორმების თარიღიდან.
9.3. საგარანტიო ვადის განმავლობაში მიმწოდებელი ვალდებულია, საკუთარი ხარჯებით უზრუნველყოს ექსპლუატაციის პროცესში გამოვლენილი დეფექტის აღმოფხვრა, გარდა იმ შემთხვევებისა, როცა დეფექტი მიყენებულია მიმწოდებლისაგან დამოუკიდებელი მიზეზების, არასწორი ექსპლუატაციისა და მექანიკურად დაზიანების გამო.
9.4. თუ საგარანტიო ვადის ათვლიდან შესყიდვის ობიექტის ნორმალური ექსპლუატაციის პირობებში შესყიდვის ობიექტის ცალკეული სისტემა ან ცალკეული დეტალი სისტემატურად ზიანდება, გამოდის მწყობრიდან ან შეუძლებელი ხდება მისი შემდგომი ექსპლუატაცია, იგულისხმება, რომ იგი უხარისხოა. ასეთ შემთხვევაში, მიმწოდებელი ვალდებულია საკუთარი ხარჯებით უზრუნველყოს ხარვეზის გამოსწორება.
9.5. შემსყიდველის მიერ, შესყიდვის ობიექტის ექსპლუატაციაში შესვლის მომენტიდან გამოვლენილი დეფექტის გამომწვევი მიზეზების დადგენასთან დაკავშირებით, საჭიროების შემთხვევაში შესაძლებელია ჩატარდეს დამოუკიდებელი ექსპერტიზა.

10. ზოგადი დებულებები

10.1. მხარეები ხელმძღვანელობენ ურთიერთპატივისცემის პრინციპით.
10.2. ხელშეკრულებით გაუთვალისწინებელი პირობები რეგულირდება მხარეთა შეთანხმებით და საქართველოს მოქმედი კანონმდებლობით.
10.3. ხელშეკრულების მხარეები ვალდებულნი არიან გაუფრთხილდნენ თითოეულის სახელს, საქმიან რეპუტაციას და ღირსებას.
10.4. მხარეები ვალდებულნი არიან დაიცვან ერთობლივი საქმიანობის შედეგად მათთვის ცნობილი მეორე მხარის კონფიდენციალური ინფორმაცია.

10.5. კონფიდენციალობის დარღვევად არ ჩაითვლება შემთხვევა, როდესაც ინფორმაციის გამჟღავნება გათვალისწინებულია კანონმდებლობით.
10.6. მხარეები აუნაზღაურებენ ერთმანეთს მიყენებულ ზარალს საქართველოს კანონმდებლობის შესაბამისად.
10.7. არც ერთ მხარეს არა აქვს უფლება გადასცეს მესამე პირს თავისი უფლებები და მოვალეობები, მეორე მხარის წინასწარი წერილობითი თანხმობის გარეშე.
10.8. მესამე პირთან ურთიერთობაში მხარეები მოქმედებენ თავიანთი სახელით, ხარჯებითა და რისკით.
10.9. ხელშეკრულება შედგენილია ქართულ ენაზე, სამ ეგზემპლარად, რომელთაგან თითოეულს აქვს თანაბარი იურიდიული ძალა და ინახება ხელმომწერ მხარეებთან. ხელშეკრულებასთან დაკავშირებული ნებისმიერი მიმოწერა შესრულებული უნდა იყოს ქართულ ენაზე.
10.10. ხელშეკრულებაში ხარვეზის არსებობისას, გამოიყენება საქართველოს კანონმდებლობის ნორმები.

11. ფორს-მაჟორი

11.1 მხარეები თავისუფლდებიან ვალდებულების დარღვევით გამოწვეული პასუხისმგებლობისაგან, თუ ასეთი დარღვევა გამოწვეულია ისეთი დაუძლეველი ძალის ზემოქმედებით (ფორსმაჟორული გარემოება), რომლის წინაწარ გათვალისწინება ანდა გონივრული მეთოდებით გადალახვა შეუძლებელია. ასეთი გარემოებებია (და არამხოლოდ) მიწისძვრა, ხანძარი, ქარიშხალი, დიდთოვლობა, წყალდიდობა, ეპიდემია, სამხედრო მოქმედებები, მესამე პირების გაფიცვები, სახელმწიფოს ცენტრალური ან ადგილობრივი ორგანოების გადაწყვეტილება ან გადაწყვეტილების არარსებობა, კანონმდებლობაში შესული ცვლილებები და მისთანანი.
11.2 ფორსმაჟორული გარემოების არსებობა უნდა იყოს საყოველთაოდ ცნობილი ან დადასტურებული უნდა იყოს კომპეტენტური სახელმწიფო ორგანოსა თუ დაწესებულების მიერ ოფიციალურად.
11.3 მხარე ვალდებულია, პირველივე შესაძლებლობისთანავე შეატყობინოს მეორე მხარეს ფორსმაჟორული გარემოების დადგომის შესახებ. წინააღმდეგ შემთხვევაში, მას უფლება ერთმევა, ვალდებულების შეუსრულებლობა გაამართლოს ფორსმაჟორზე მითითებით.
11.4 თუ ფორსმაჟორული გარემოება გრძელდება იმდენ ხანს (მაგრამ უწყვეტად არანაკლებ 10 კალენდარული დღისა), რომ მისი მიზეზით ვერშესრულებადი ვალდებულების შეუსრულებლობა მხარის მიერ მეორე მხარისათვის ინტერესს უკარგავს ამ ხელშეკრულების კვლავ არსებობას, ამ მეორე მხარეს შეუძლია ცალმხრივად შეწყვიტოს ეს ხელშეკრულება.
11.5 მხარეებს შეუძლიათ, ფორს-მაჟორის დადგომის შემთხვევაში, ურთიერთშეთანხმებით შეწყვიტონ, შეაჩერონ ან შეცვალონ ეს ხელშეკრულება.

12. ხელშეკრულების შეწყვეტა

12.1. ხელშეკრულება შეიძლება შეწყვეტილ იქნას:
ა) ურთიერთვალდებულებების შესრულებით;
ბ) მხარეთა შეთანხმებით;
გ) ცალმხრივად შემსყიდველის მიერ, თუ მიმწოდებელი უხეშად ან/და არაერთგზის დაარღვევს თავის სახელშეკრულებო ვალდებულებას;
დ)საქართველოს მოქმედი კანონმდებლობით გათვალისწინებულ სხვა შემთხვევებში.
12.2. ხელშეკრულების ცალმხრივად შეწყვეტის შემთხვევაში, შემსყიდველმა შეწყვეტამდე 10 დღით ადრე უნდა აცნობოს მიმწოდებელს ამის შესახებ.

13. დასკვნითი დებულებები

13.1 წინამდებარე ხელშეკრულება ძალაში შედის მხარეების მიერ მისი ხელმოწერისთანავე და ძალაშია მხარეთა მიერ მათზე დაკისრებული ვალდებულებების სრულ შესრულებამდე, მაგრამ არაუგვიანეს 2014 წლის 30 მარტისა.
13.2 წინამდებარე ხელშეკრულება შედგენილი და მხარეთაგან ხელმოწერილია შევსებული სახით სამი თანაბარი იურიდიული ძალის მქონე ეგზემპლარად თითოეული მხარისთვის.

14. მხარეთა რეკვიზიტები

„შემსყიდველი"		„მიმწოდებელი"
შპს „საქართველოს აეროპორტების გაერთიანება"	შპს „საქაერონავიგაცია "	შპს „კომპანია ბლექ სი გრუპი"
მისამართი: ქ. თბილისი, ისანი-სამგორის რაიონი, აეროპორტი (აეროპორტის დასახლება); ს.კ № 404 389 693 საბანკო რეკვიზიტები: სს "თი ბი სი ბანკი", ბანკის კოდი: TBCBGE22 ა/ა: GE37TB7777736070100001 / GEL	მისამართი: ქ. თბილისი, აეროპორტი ს.კ. 208144051 საბანკო რეკვიზიტები: ს.ს. „ბანკი რესპუბლიკა" ბანკის კოდი: REPLGE22 ა/ა: GE69BR 000 000 000 5467067	საქართველო, ქ. თბილისი, ვაჟა ფშაველას №71 ტელ: +995 32 2207474 ს.კ N 204477734, საბანკო რეკვიზიტები: სს "თი ბი სი ბანკი", კოდი: TBCBGE22 ა/ა: GE61TB1100000107467338
პაატა ჩიქოვანი დირექტორის მოადგილე	გოჩა მეზვრიშვილი გენერალური დირექტორი	ამირან მამუჭაძე დირექტორი

ქუთაისის დავით აღმაშენებლის სახელობის საერთაშორისო აეროპორტი						
POZ პოზNO	NAME OF WORK /სამუშაოს სახეობა	Brand/ბრენდი	unit/ერთ.	qnt / რაოდ.	unit price/ერთ. ღირებ	sum / ჯამში
1	6" (168 mm) DEEP WELL PUMP (50 m3/h - 80 mm - 18.5 kW - 2900 rotation)-ჭის ღრმა ტუმბო	Wilo - TWI 6 6010 B	set/კომპლ	2.00	4 237.27	8 474.55
2	380V 6" WELL PUMP MOTOR–ტუმბოს ძრავი	Wilo- SMR6 1850 T	set/კომპლ	2.00	5 310.00	10 620.00
3	380V ELECTRONIC CONTROL PANEL-ელექტრო პანელი	TWDY 10/18.5 KW	set/კომპლ	2.00	3 164.55	6 329.10
4	LRS 300/10 BOOSTER SET FOR ONE PUMP-წნევის მარეგ. კომპლ.	LRS 300/10 HİDROFOR SETİ	set/კომპლ	2.00	1 555.45	3 110.90
5	4 ' წყლის მრიცხველი/4 ' WATER CAUNTER		set/კომპლ	2.00	1 984.55	3 969.10
6	5' ფილტრი / 5' WATER FILTER		set/კომპლ	2.00	713.37	1 426.74
7	4' ფილტრი / 4' CHECK VALVE		set/კომპლ	2.00	573.90	1 147.81
8	4' სარქველი / 4' VALVE		set/კომპლ	8.00	198.45	1 587.62
9	4' ლითონის მილი / 4 ' STEEL PIPE		MT/ მეტრი	4.00	123.37	493.48
10	8' ლითონის მილი / 8 ' STEEL PIPE		MT/ მეტრი	10.00	160.90	1 609.05
11	200 MM HDPE მილი / HDPE PIPE		MT/ მეტრი	30.00	78.80	2 364.00
					TOTAL/ ჯამი	**41 132.33**
	მათ შორის მონტაჟის ღირებულებმ შეადგინა					**8 226.46**
					VAT 18% /დღგ	7 403.82
					GRAND TOTAL(GEL) /სულ (ლარი)	**48 536.15**

Heat pumps= 102 m3/h

Potable water= 3 m3/h

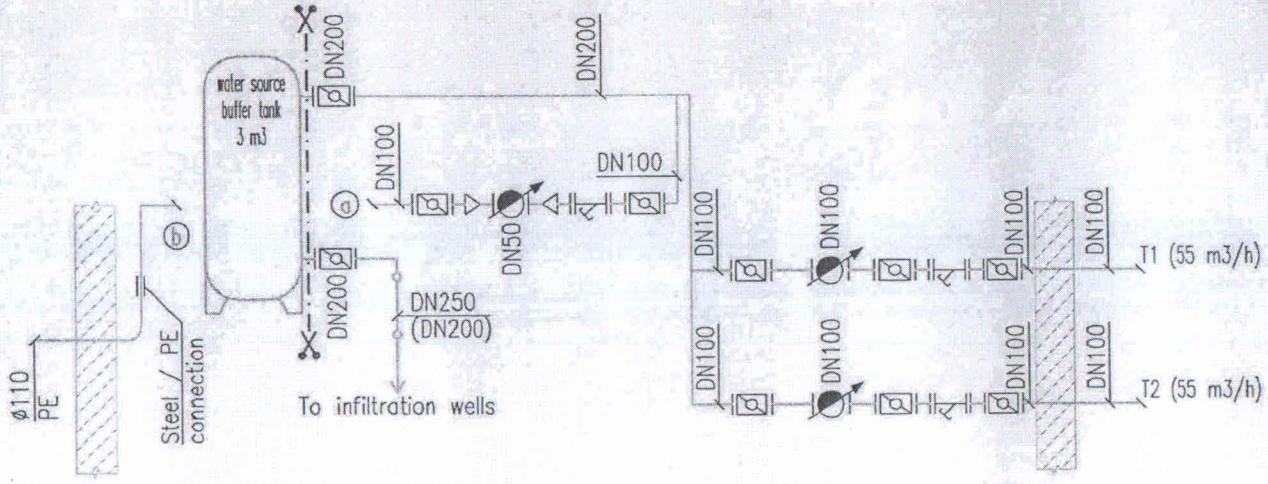

Remarks:

ⓐ Water treatment plant input

ⓑ Water treatment plant output – Potable water

DN250 (DN200) – Designed size (Executed size)

Kopitnari Airport United Airports Georgia Primary water supply	Mód. / Megnevezés / Dátum	
	Tervező	
	Dátum 2013.11.13.	Mnsz. 11397